Oberbecksener Straße 97 | D-32547 Bad Oeynhausen
Telefon: +49(0)57 31-7 55 07-0 | Fax: -7 55 07-60
E-Mail: info@hagor.de | www.hagor.de

STM Cisco WebEx Board 70“

displayspezifisches, mobiles Standsystem

Art.-Nr.: 5844

Beim STM Cisco WebEx Board 70“ handelt es sich um ein displayspezifisches, mobiles Standsystem, welches speziell für das Cisco WebEx Board 70“ entwickelt wurde.

Das Lochbild des mobilen Standsystems wurde speziell für die Collaboration-Raumsysteme von Cisco entworfen und optimiert.

Sicherungsschrauben an den Bildschirmaufnahmen sichern den Bildschirm gegen aushängen und herunterfallen.

Die Verkabelung wird durch Kabelclips entlang der Rails und Säulen organisiert und zusammengehalten.

Die Oberflächen des STM Cisco WebEx Board 70“ sind mit einer lösungsmittelfreien, schlag- und kratzfesten Pulverbeschichtung in schwarz veredelt.

Die maximale Traglast beträgt 85 kg.

Rückseitige Kabelführung entlang der Rails

Lenkrollen mit Feststellbremse

Stabile Konstruktion

Technische Änderungen vorbehalten | Dieses Dokument ist Eigentum der HAGOR Products GmbH. Weitergabe sowie Vervielfältigung dieses Dokuments, Verwertung und Mitteilung seines Inhalts sind verboten, soweit nicht ausdrücklich gestattet. Zuwiderhandlung verpflichten zu Schadenersatz. Alle Rechte für den Fall der Patent-, Gebrauchsmuster- oder Geschmacksmustereintragung vorbehalten.

Oberbecksener Straße 97 | D-32547 Bad Oeynhausen
Telefon: +49(0)57 31-7 55 07-0 | Fax: -7 55 07-60
E-Mail: info@hagor.de | www.hagor.de

HAGOR® Products GmbH

STM Cisco WebEx Board 70“

displayspezifisches, mobiles Standsystem

Art.-Nr.: 5844

- Mobiles Standsystem
- Displayspezifisch für Collaboration-Raumsystem Cisco WebEx Board 70“
- Lochbild optimiert für Cisco WebEx Board 70“
- Abmessungen: H 2005 x B 1600 x T 1007 mm
- Mobil, dank Lenkrollen mit Feststellbremse
- Rückseitige Kabelführung mittels Kalbelclips
- Sicherungsschrauben - sichern den Bildschirm gegen aushängen und herunterfallen
- 85 kg max. Traglast
- Farbe: schwarz
- lösungsmittelfreie, schlag- und kratzfeste Pulverbeschichtung

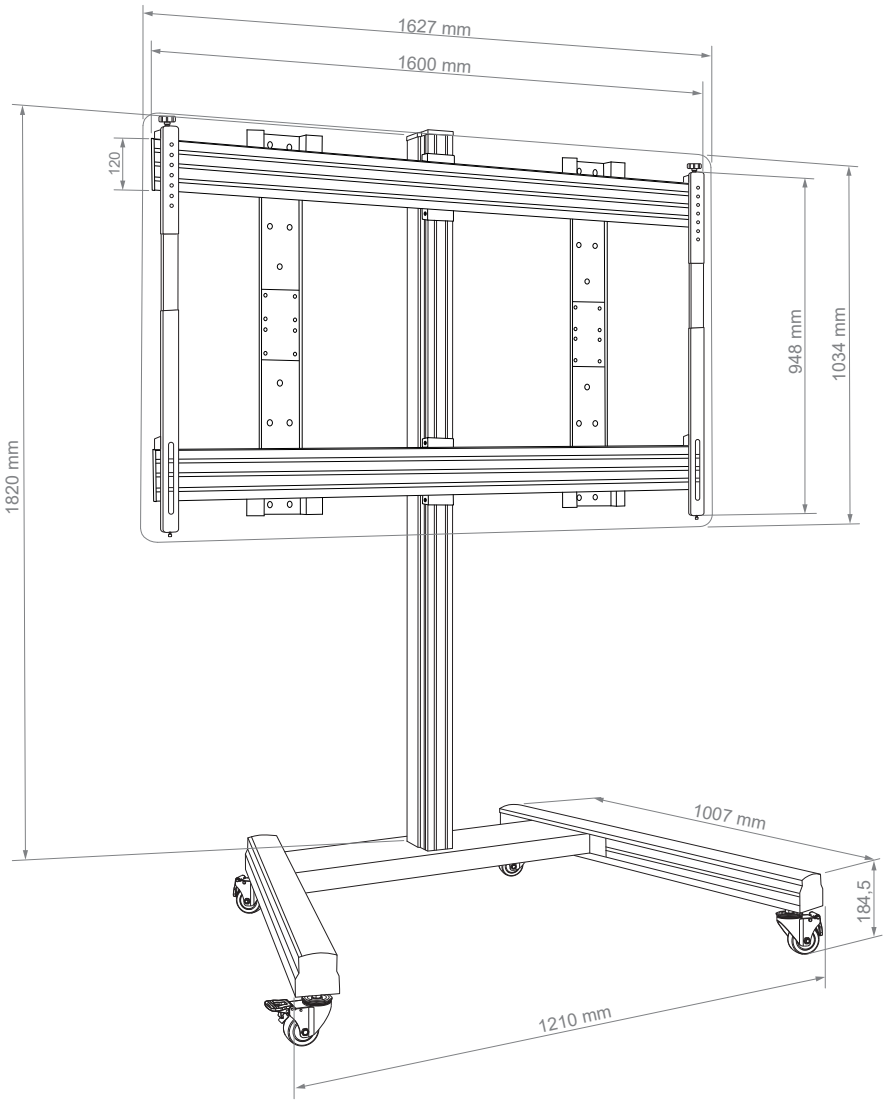

Technische Änderungen vorbehalten | Dieses Dokument ist Eigentum der HAGOR Products GmbH. Weitergabe sowie Vervielfältigung dieses Dokuments, Verwertung und Mitteilung seines Inhalts sind verboten, soweit nicht ausdrücklich gestattet. Zuwiderhandlung verpflichten zu Schadenersatz. Alle Rechte für den Fall der Patent-, Gebrauchsmuster- oder Geschmacksmustereintragung vorbehalten.